6,3

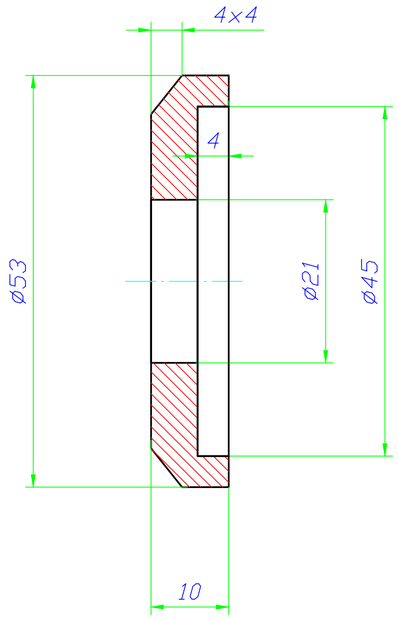


1. * Размер для справок.
2. H14;h14;±t/2
3. Покрытие: ХИМ. ОКС. промасл.

| Изм. | Лист | № докум. | Подп. | Дата | ВПМ-16.ВР.018 | | |
|---|---|---|---|---|---|---|---|
| Разраб. | | | | | Крышка | Лит. | Масса | Масштаб |
| Пров. | | | | | | | -- | |
| Т.контр. | | | | | | Лист 1 | Листов | |
| Нач.отд. | | | | | Сталь 20<br>ГОСТ 1050-88 | | | |
| Н.контр. | | | | | | | | |
| Утв. | | | | | | | | |

Формат А4

6,3

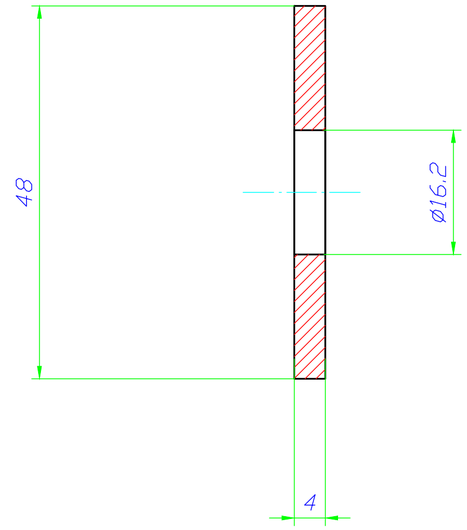


1. * Размер для справок.
2. H14;h14;±t/2
3. Покрытие: ХИМ. ОКС. промасл.

| Изм. | Лист | № докум. | Подп. | Дата | ВПМ-16.ВР.029 | | |
|---|---|---|---|---|---|---|---|
| Разраб. | | | | | Шайба ролика | Лит. | Масса | Масштаб |
| Пров. | | | | | | | -- | |
| Т.контр. | | | | | | Лист 1 | Листов | |
| Нач.отд. | | | | | Сталь 20<br>ГОСТ 1050-88 | | | |
| Н.контр. | | | | | | | | |
| Утв. | | | | | | | | |

Формат А4